FTO glass 용 테프론 하우징 설계

Teflon 하우징(TinkerCAD)

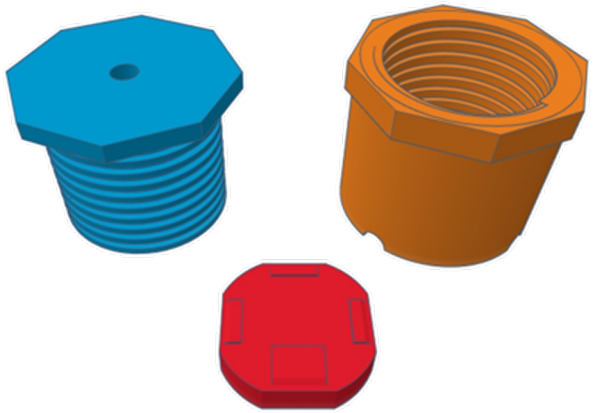

3D

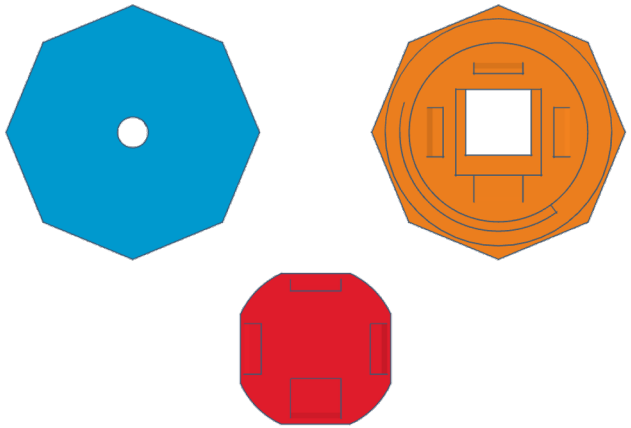

2D

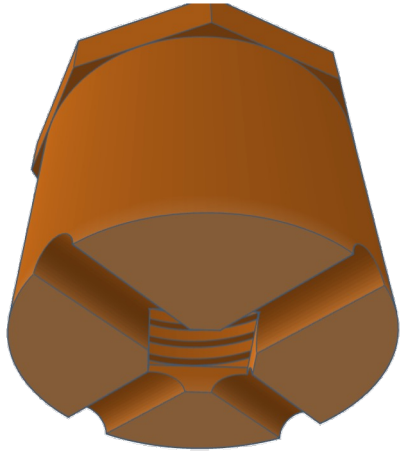

기포 제거용 홈

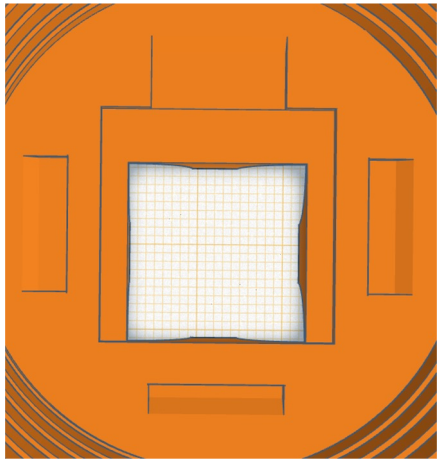

FTO glass 홀더

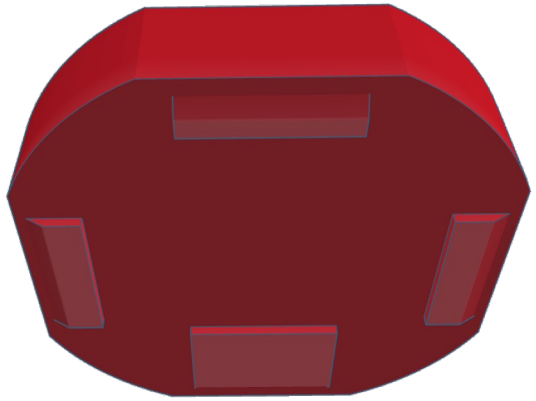

Contact holder

Teflon 하우징(CAD)

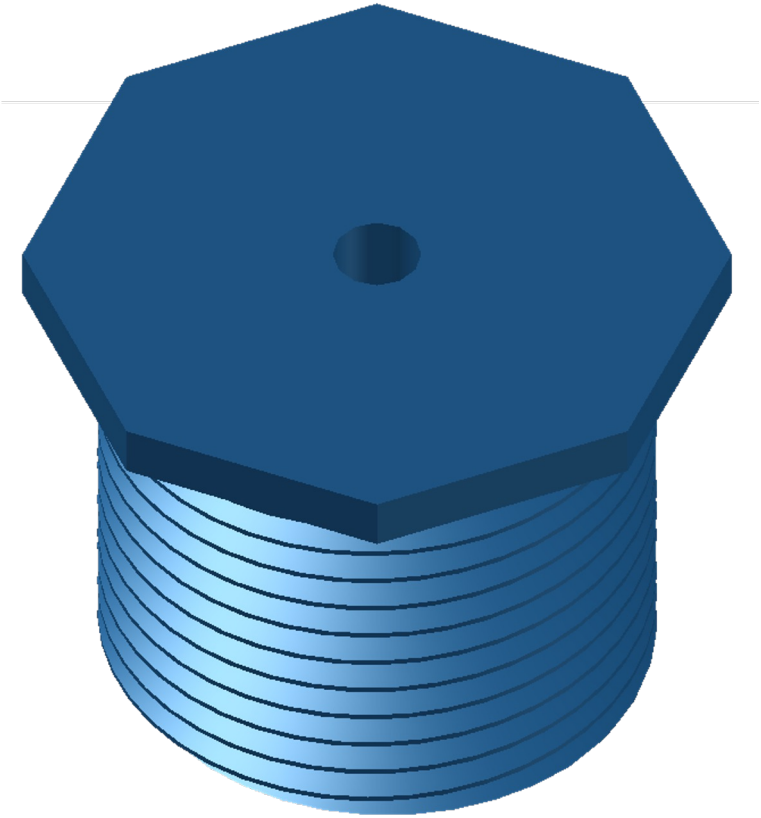

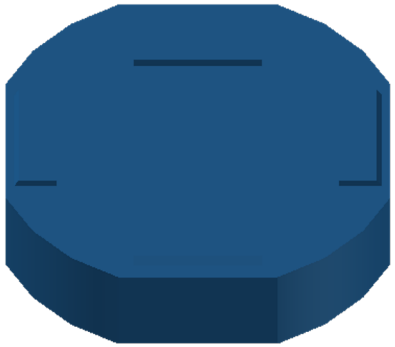

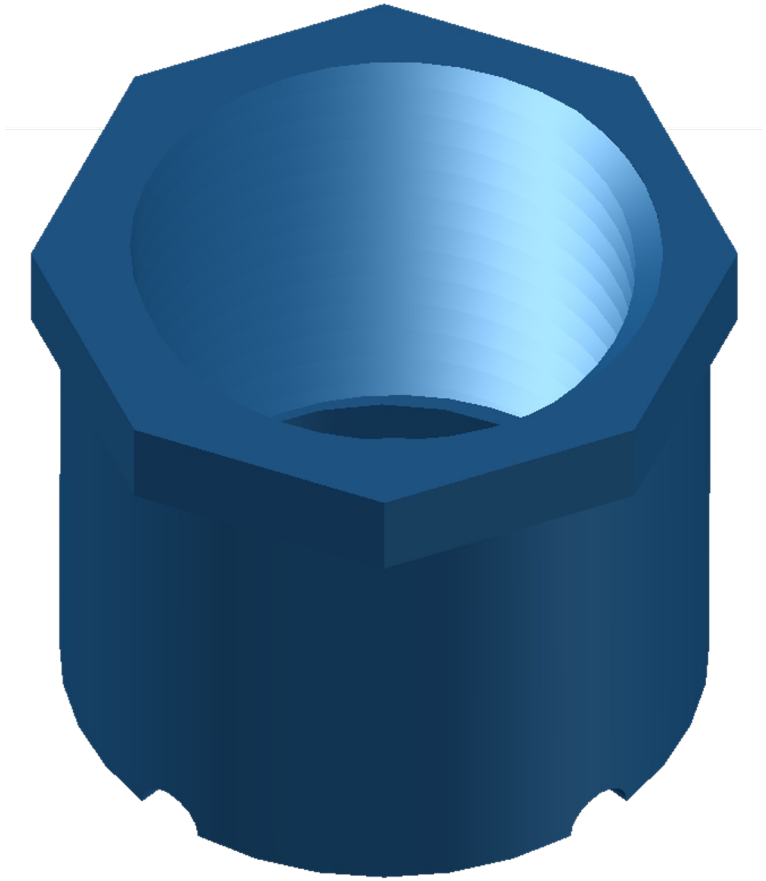

개별 파츠 단면도(3D)

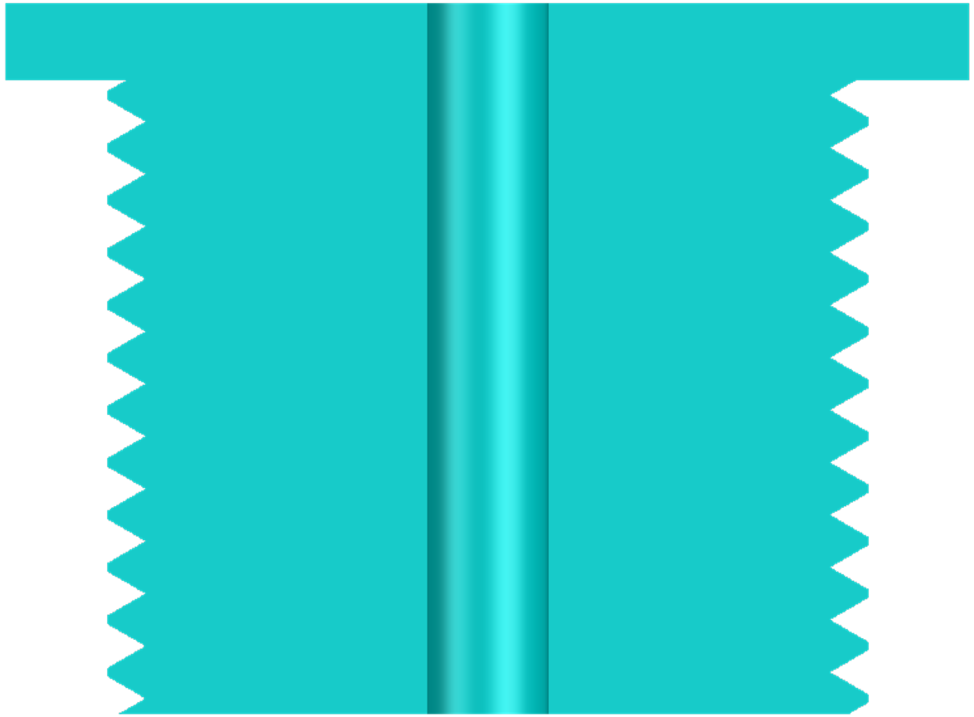

테프론 하우징 수나사

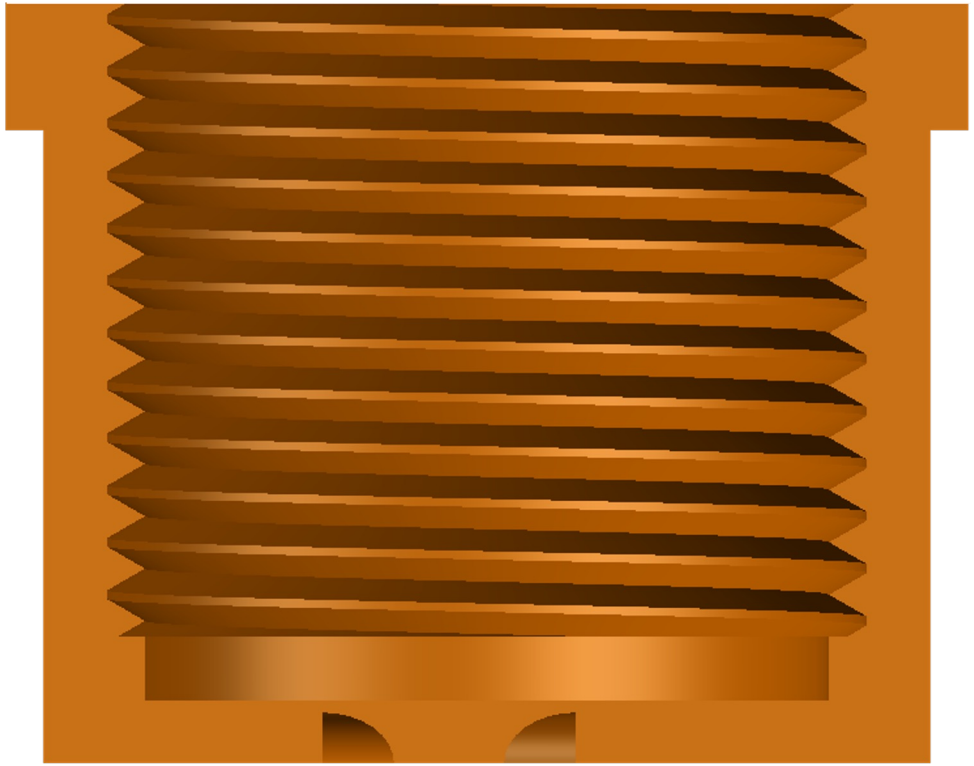

테프론 하우징 암나사

FTO glass 전극 부

테프론 하우징 전체 단면도(3D)

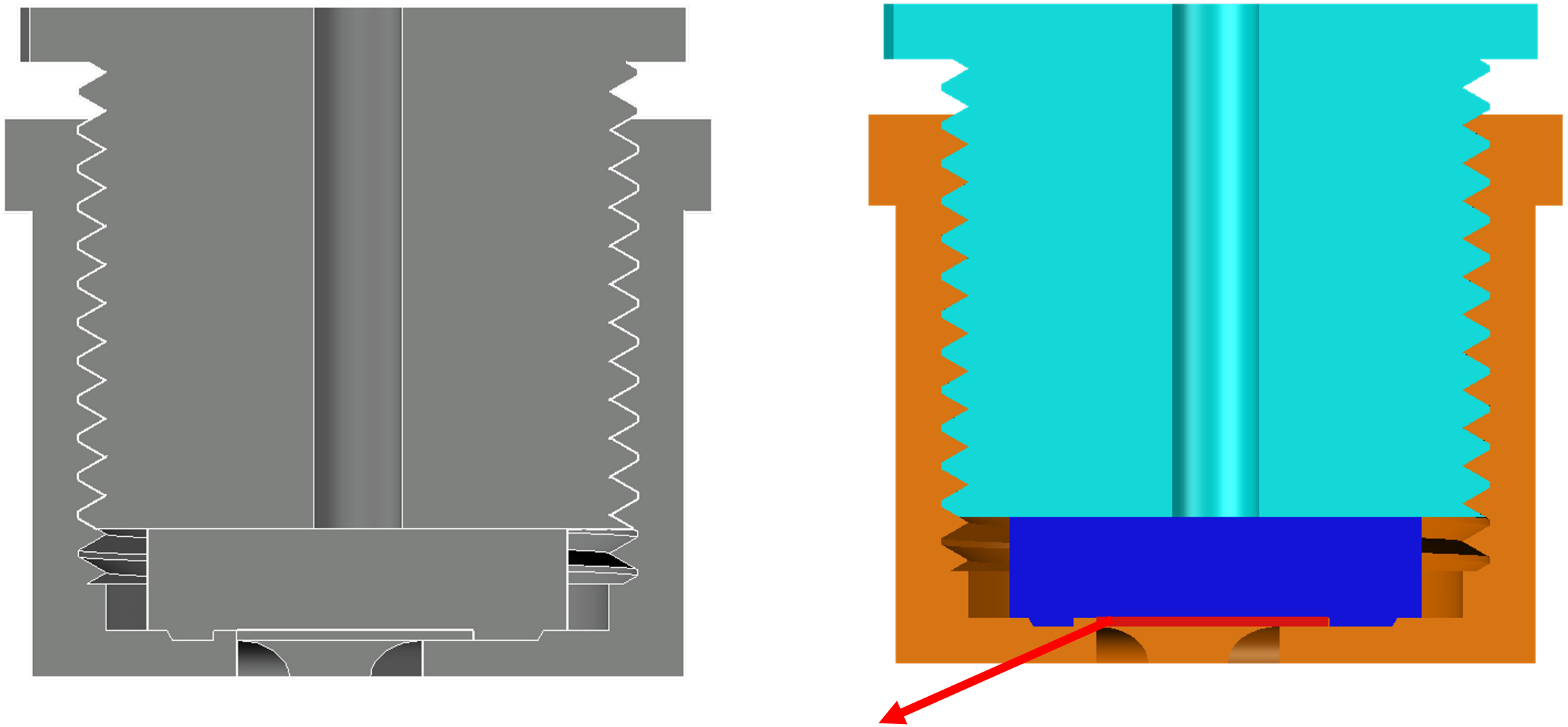

개별 파츠 단면도(2D)

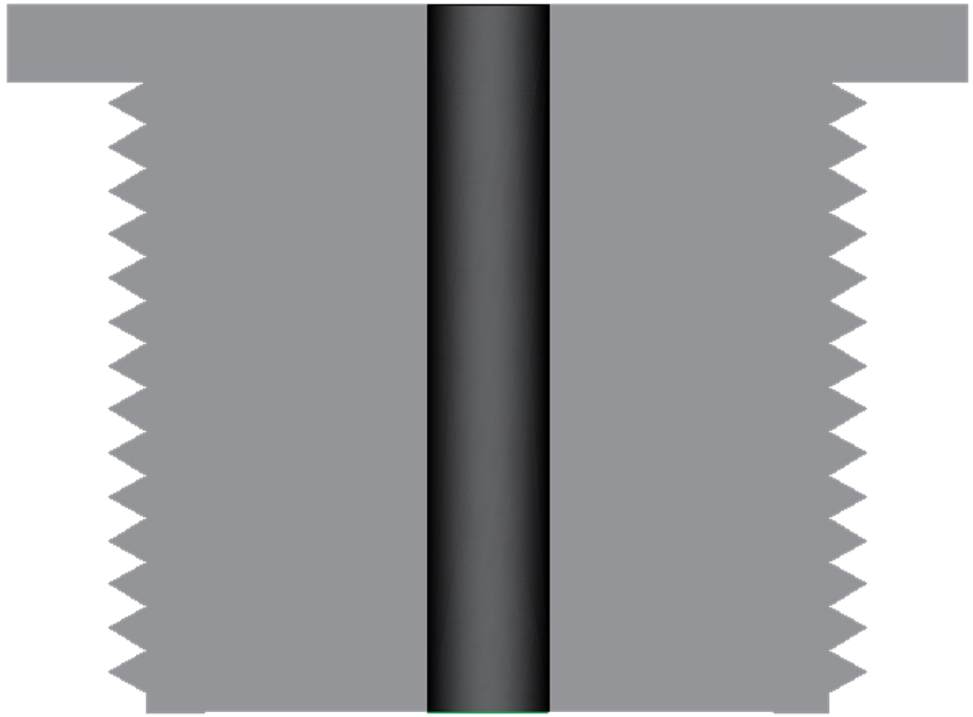

테프론 하우징 수나사

테프론 하우징 암나사

FTO glass 전극 부

테프론 서포터

테프론 하우징 전체 단면도(2D)

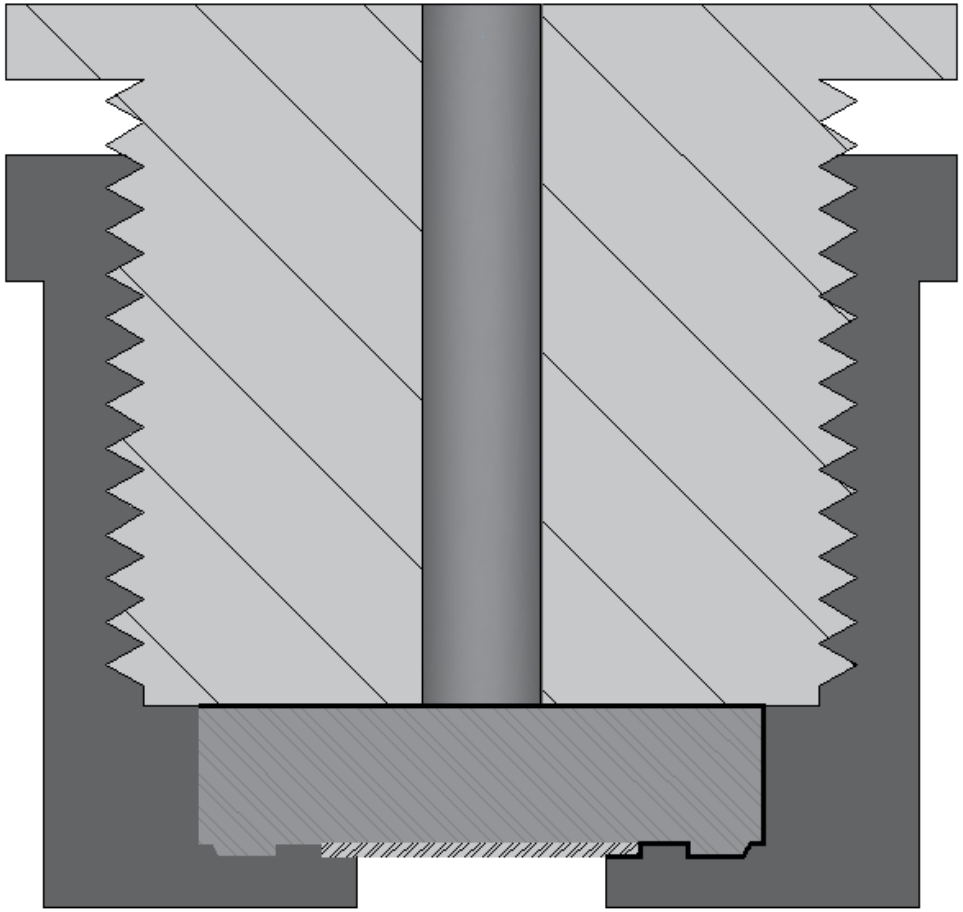

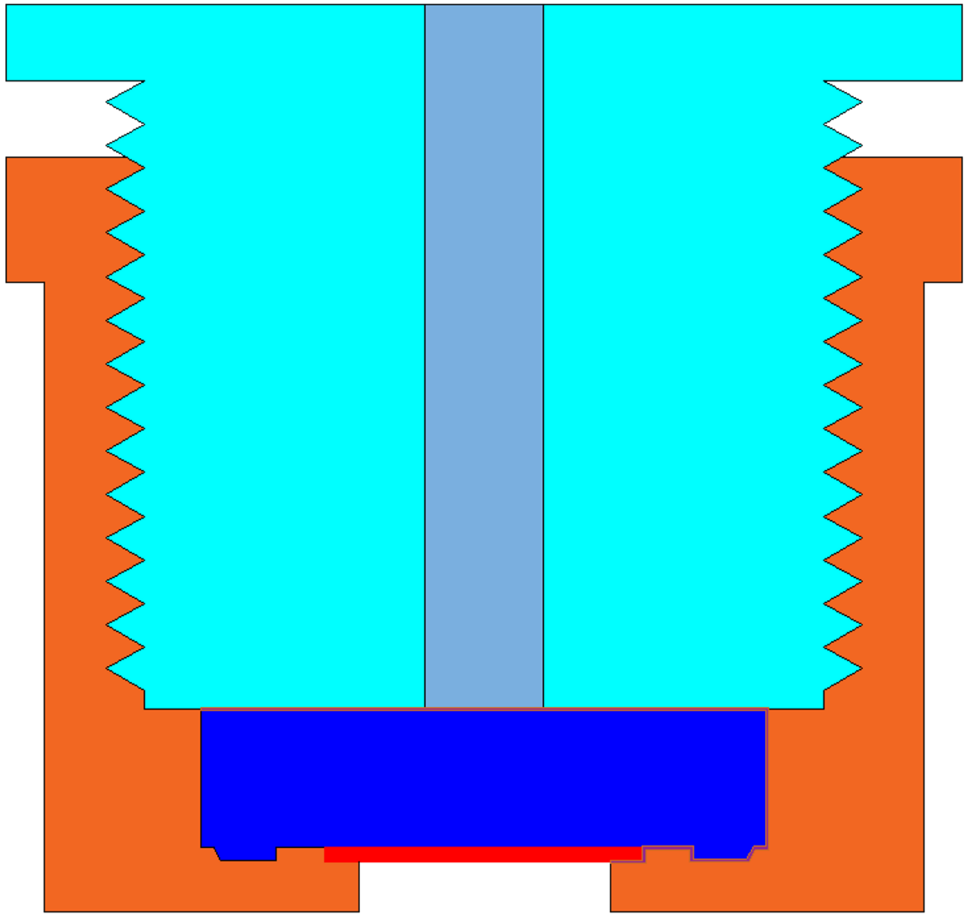

테프론 하우징 단면도 설명

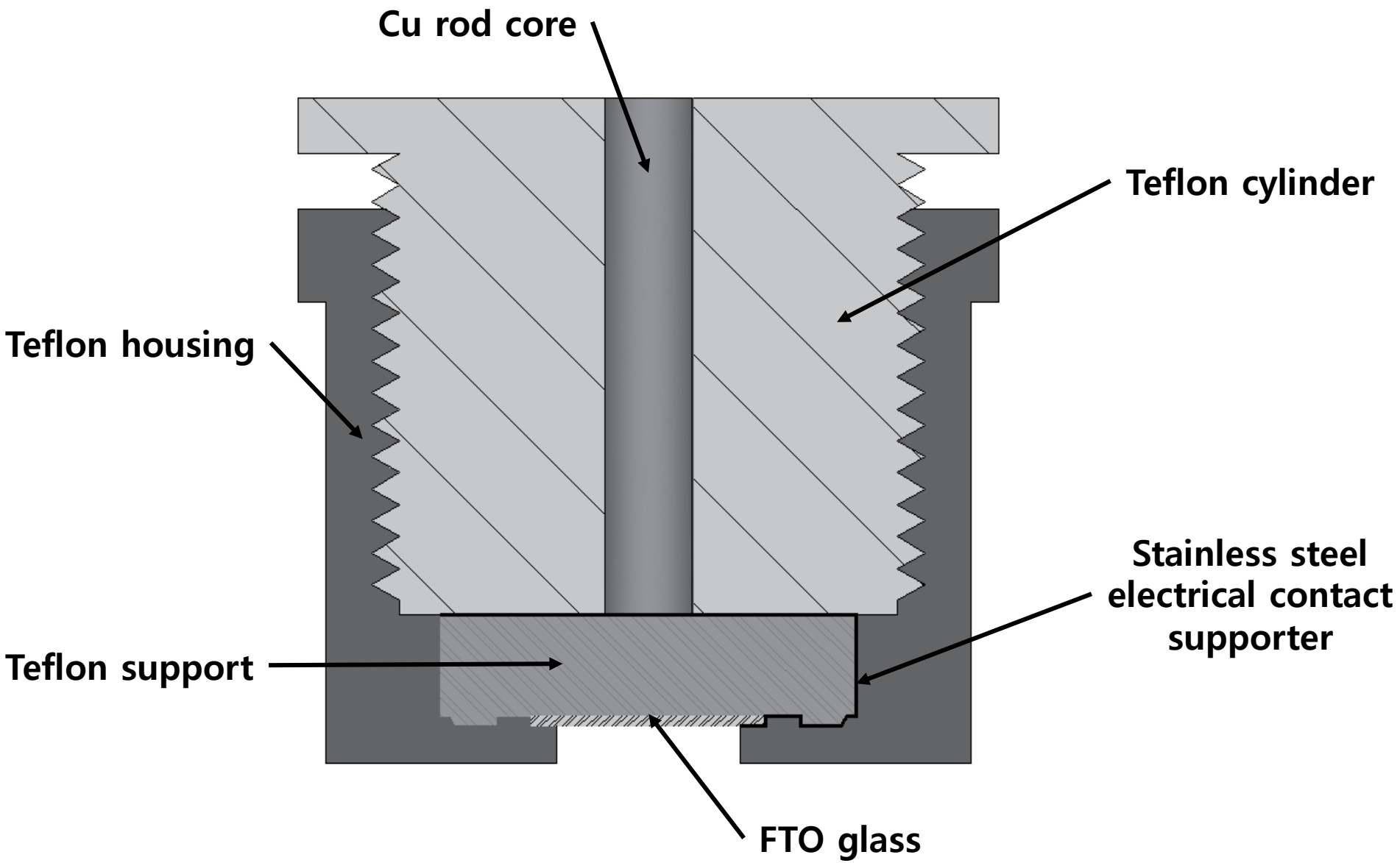

테프론 하우징 치수 (수나사, 단위 : mm)

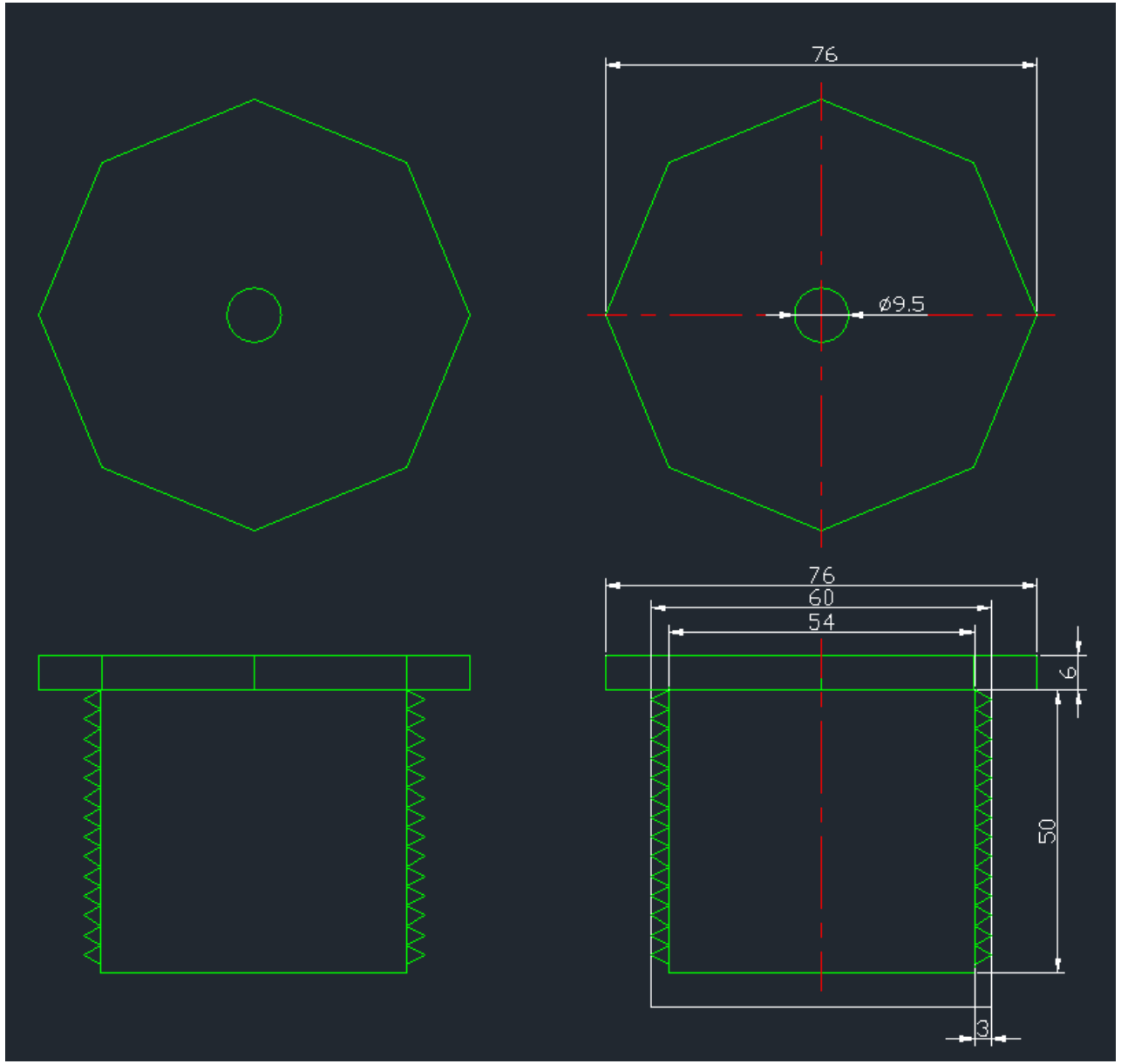

테프론 하우징 치수 (암나사, 단위 : mm)

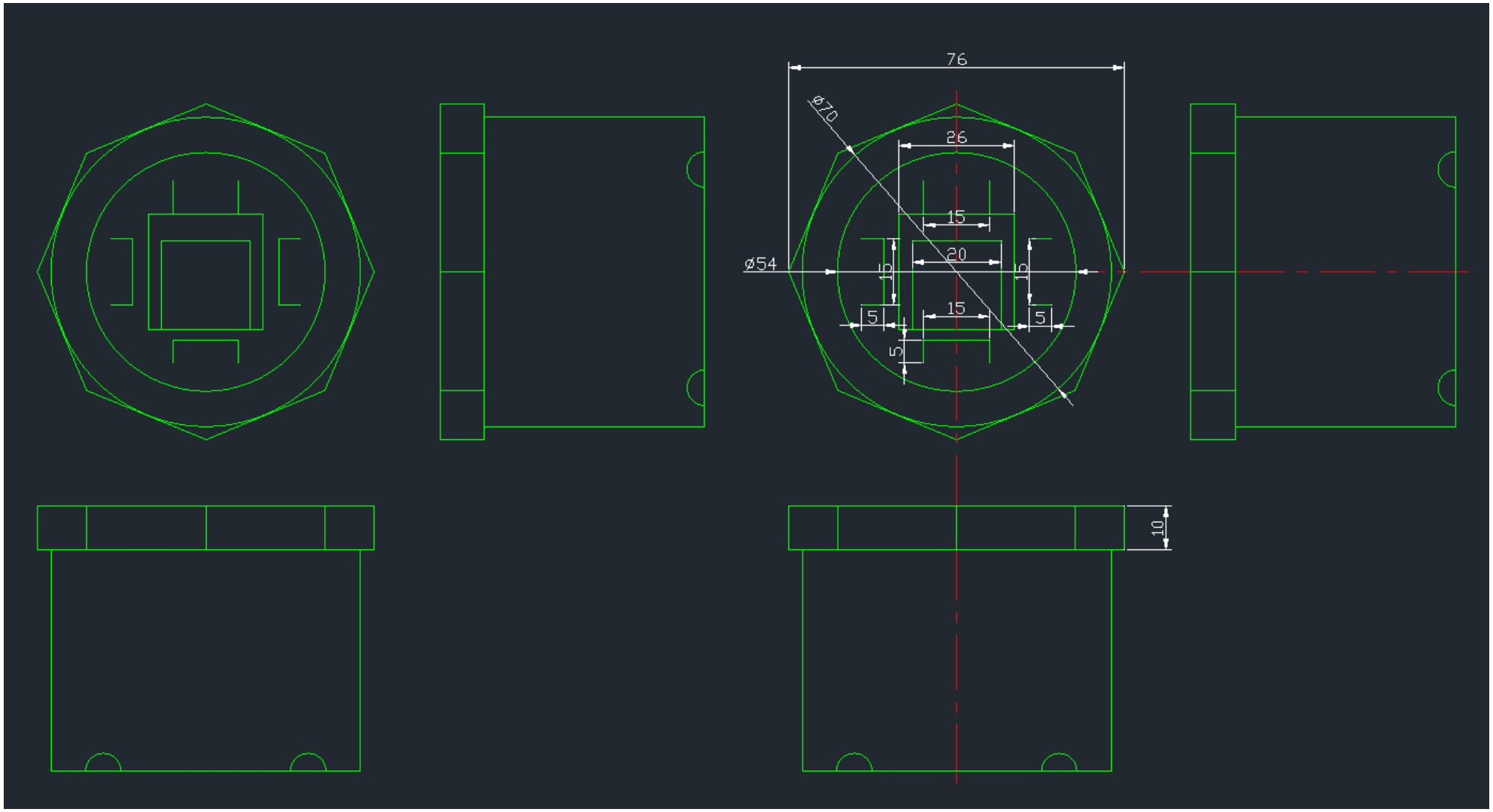

테프론 하우징 치수 (FTO glass 전극부, 단위 : mm)

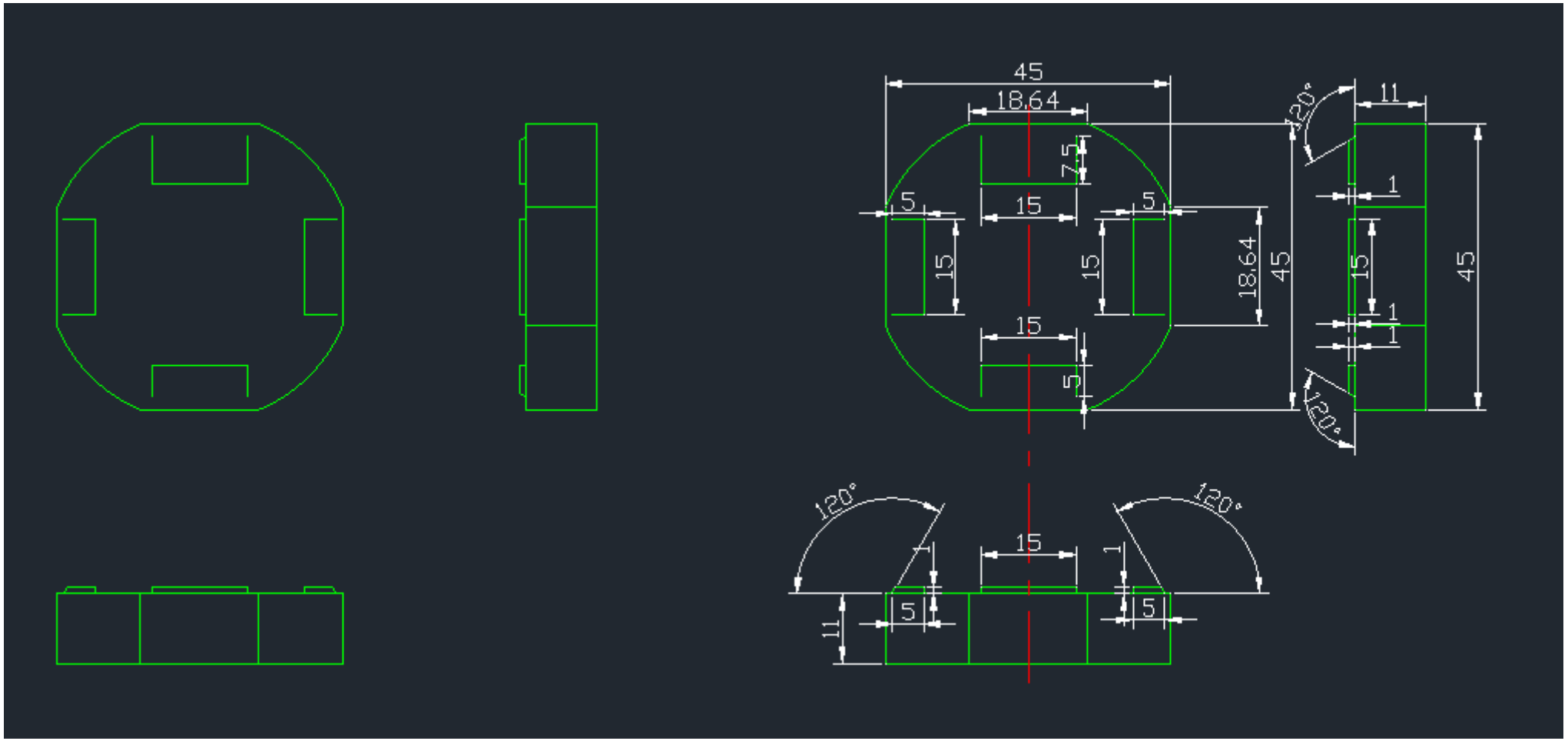

테프론 하우징 단면도 설명